Pendel Serie

Parola d'ordine...
..sbizzarritevi!
Password...
..satisfy your whims!

Tante le possibilità di arredare divertendosi, si perchè oltre a illuminare questa sospensione caratterizzata da linee minimal ma allo stesso tempo chic ed eleganti si presta ad innumerevoli applicazioni, utilizzando i cavi colorati in accessorio è di fatto possibile creare vere e proprie installazioni luminose, sia in ambienti residenziali che in ambienti Retail e nella ristorazione.
Caratteristiche tecniche: Rosone in metallo cromo, oro, rame con cavo in PVC rivestito textile 2x0,75mm. completa di sorgente luminosa a vista disponibile in due misure con diamtero 95 oppure 125 mm. rigorosamente a Led con attacco E27 o con modulo LED incorporato (Pendel CAP) con molteplici finiture cromatiche.

There are many possibilities of furnishing while en-joying yourselves. Yes because in addition to lighting this pendant lamp characterised by minimal lines but at the same time trendy and elegant, it's open to a wide variety of applications. Using the optional col-our cables allows you to create real light installa-tions, in homes, in Retail shops and in restaurants.
Technical features: Ceiling rose in chrome-plated metal, gold, copper with PVC textile-coated cable 2x0.75mm, complete with visible light source, avail-able in diameter 95 or 125 mm, only with LED with E27 socket or built-in LED module (Pendel CAP) with a variety of chromatic finishes.

LED
SMART Wi-Fi

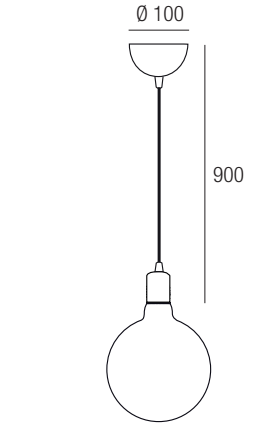

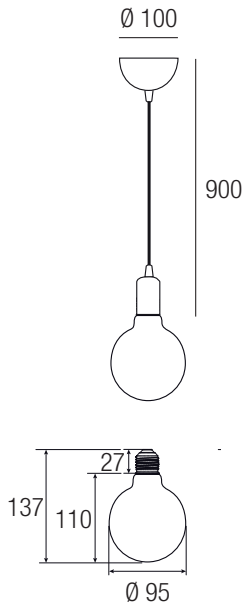

Solo pendel cromo
Only chrome pendel
Cod. V78/004402
Euro cad. 35,00

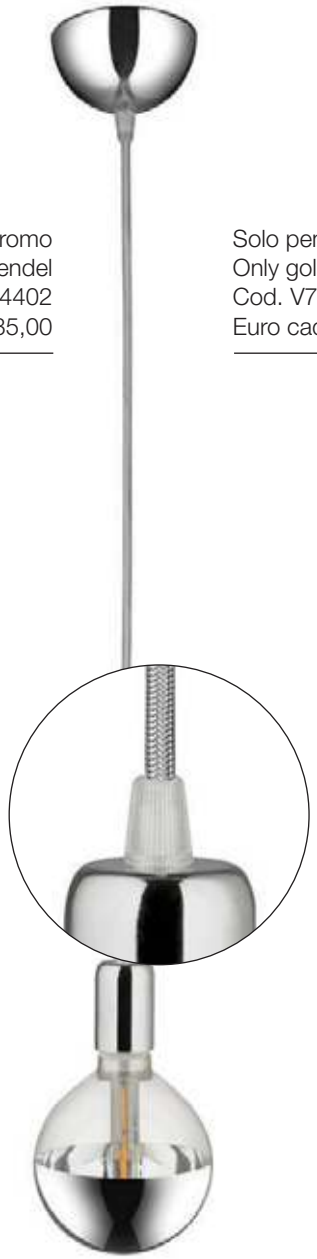

Solo pendel oro
Only gold pendel
Cod. V78/004403
Euro cad. 35,00

Pendelglobo inox

Color: Cromo / Chrome

Diffusor: Trasparente / Transparent

Code	ø mm	Euro cad.
555287.KIT	125	37,00
555338.KIT	95	37,00

Sorgente / Source	LED
Potenza / Total power	5W
Temperatura di colore / Color temperature	3000K
Flusso luminoso / Lighting output	550Lm
Lunghezza cavi L. max / Cable lenght L. max	900mm

IK07 IP20 S+L

220-240V 50/60Hz

Pendelglobo inox

Color: Cromo / Chrome

Diffusor: Trasparente / Transparent; Cromo / Chrome

Code	ø mm	Euro cad.
555375.KIT	125	45,00
555348.KIT	95	45,00

Sorgente / Source	LED
Potenza / Total power	5W
Temperatura di colore / Color temperature	3000K
Flusso luminoso / Lighting output	550Lm
Lunghezza cavi L. max / Cable lenght L. max	900mm

IK07 IP20 S+L

220-240V 50/60Hz

Pendelglobo oro

Color: Oro / Gold

Diffusor: Trasparente / Transparent; Oro / Gold

Code	ø mm	Euro cad.
555376.KIT	125	50,00
555373.KIT	95	50,00

Sorgente / Source	LED
Potenza / Total power	5W
Temperatura di colore / Color temperature	3000K
Flusso luminoso / Lighting output	550Lm
Lunghezza cavi L. max / Cable lenght L. max	900mm

IK07 IP20 S+L

220-240V 50/60Hz

Pendelglobo rame

Color	Diffusor
Rame / Copper	Trasparente / Transparent
	Rame / Copper

Code	ø mm	Euro cad.
555377.KIT	125	60,00
555374.KIT	95	60,00
Sorgente / Source		LED
Potenza / Total power		5W
Temperatura di colore / Color temperature		3000K
Flusso luminoso / Lighting output		550Lm
Lunghezza cavi L. max / Cable lenght L. max		900mm

IK07 IP20 S+L

220-240V 50/60Hz

Pendelglobo Antico

Color	Diffusor
Oro / Gold	Trasparente / Transparent
	Vintage / Vintage

Code	ø mm	Euro cad.
557216-VT	125	55,00
557217-VT	95	55,00
Sorgente / Source		LED
Potenza / Total power		5W
Temperatura di colore / Color temperature		3000K
Flusso luminoso / Lighting output		550Lm
Lunghezza cavi L. max / Cable lenght L. max		900mm

IK07 IP20 S+L

220-240V 50/60Hz

Pendelglobo Vintage

Color	Diffusor
Oro / Gold	Trasparente / Transparent
	Vintage / Vintage

Code	ø mm	Euro cad.
555349.KIT	125	50,00
555349/S.KIT	95	50,00
Sorgente / Source		LED
Potenza / Total power		5W
Temperatura di colore / Color temperature		3000K
Flusso luminoso / Lighting output		550Lm
Lunghezza cavi L. max / Cable lenght L. max		900mm

IK07 IP20 S+L

220-240V 50/60Hz

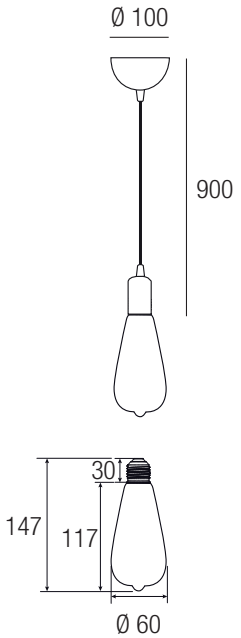

È possibile scegliere la lunghezza del cavo tramite una boccola blocca cavo a vite.
You may choose the length of the cable by means of a screw-on cable lock bushing.

CAVO IN PVC 5 metri - PVC CABLE 5 metres

Color		H mm	Code	Euro cad.
	Oro Gold	5000	25.330	24,00
	Rame Copper	5000	25.202	24,00
	Cromo Chrome	5000	25.345	24,00
	Bianco White	5000	25.346	24,00
	Nero Black	5000	25.347	24,00

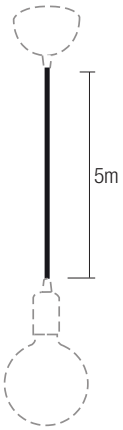

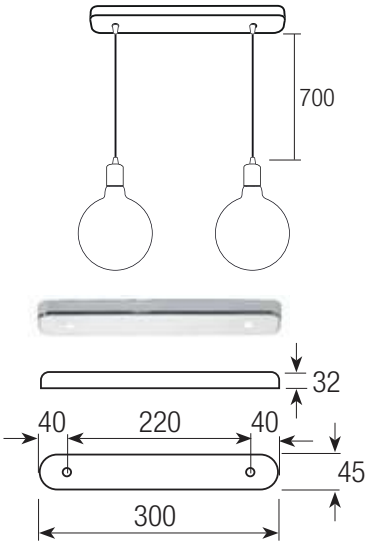

ROSONE RETTANGOLARE 2 FORI
2-HOLE RECTANGULAR CEILING ROSE

Color		Code	Euro cad.
	Bianco White	ROS/RET/2/B	50,00
	Nero Black	ROS/RET/2/N	50,00
	Oro Gold	ROS/RET/2/O	50,00
	Cromo Chrome	ROS/RET/2/C	50,00

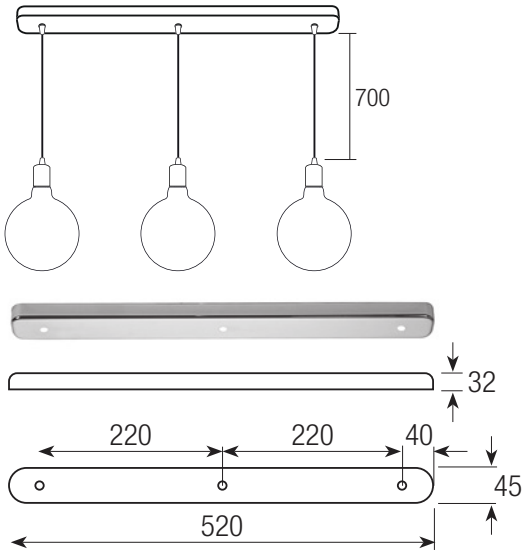

ROSONE RETTANGOLARE 3 FORI
3-HOLE RECTANGULAR CEILING ROSE

Color		Code	Euro cad.
	Bianco White	ROS/RET/3/B	50,00
	Nero Black	ROS/RET/3/N	50,00
	Oro Gold	ROS/RET/3/O	50,00
	Cromo Chrome	ROS/RET/3/C	50,00

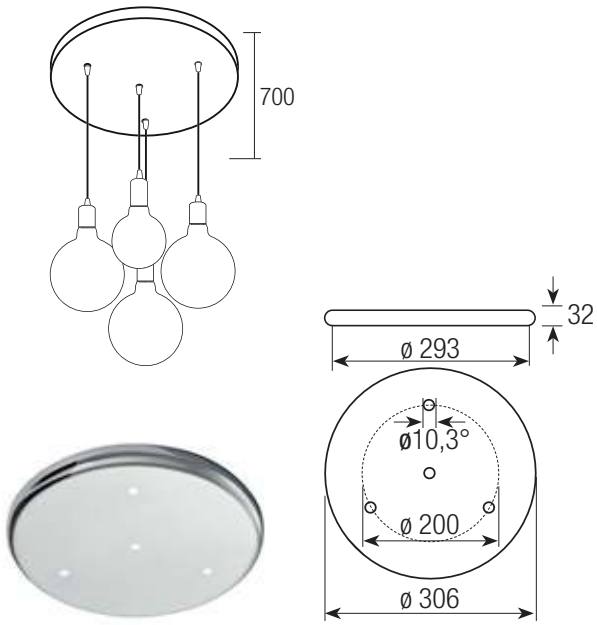

ROSONE TONDO Ø 305 - 4 FORI
ROUND CEILING ROSE Ø 305 - 4 HOLES

Color		Code	Euro cad.
	Bianco White	ROS/TON/4/B	123,00
	Nero Black	ROS/TON/4/N	123,00
	Oro Gold	ROS/TON/4/O	123,00
	Cromo Chrome	ROS/TON/4/C	123,00

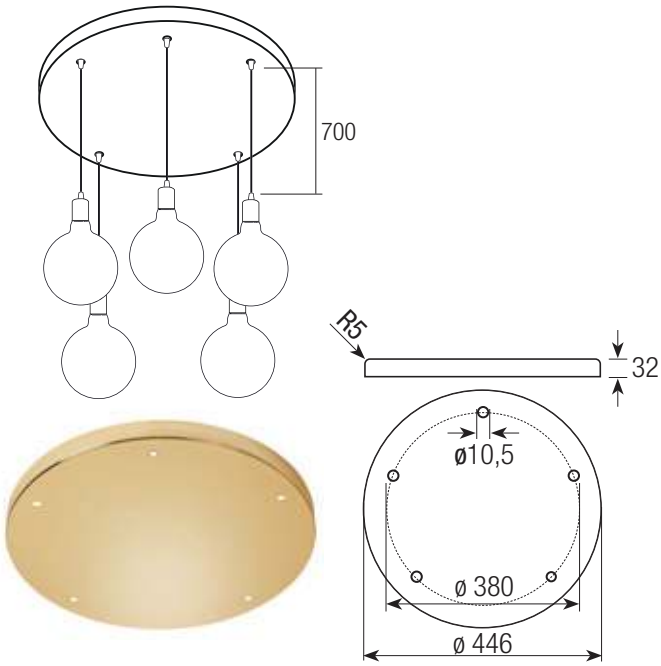

ROSONE TONDO Ø 445 - 5 FORI
ROUND ROSE Ø 445 - 5 HOLES

Color		Code	Euro cad.
	Bianco White	ROS/TON/5/B	200,00
	Nero Black	ROS/TON/5/N	200,00
	Oro Gold	ROS/TON/5/O	200,00
	Cromo Chrome	ROS/TON/5/C	200,00

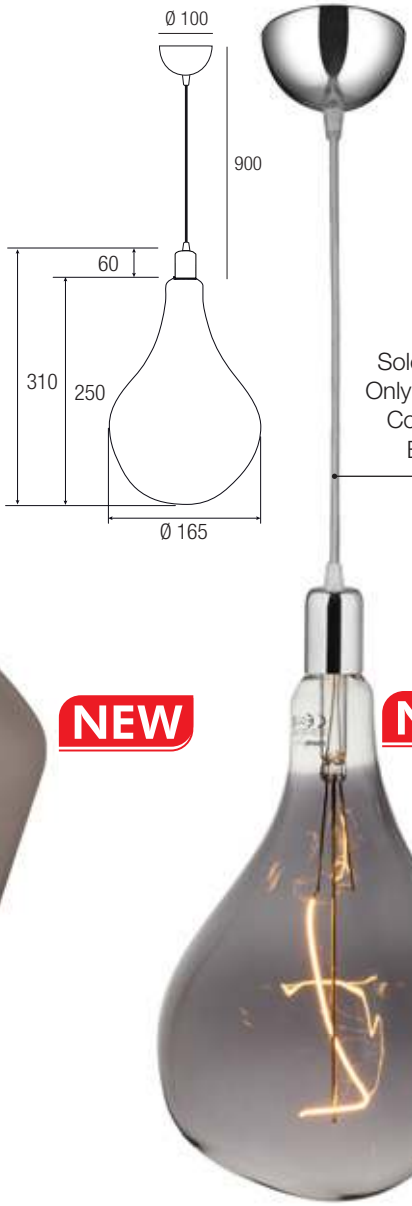

Solo pendel cromo
Only chrome pendel
Cod. V78/004402
Euro cad. 35,00

NEW

NEW

Pendelbigsize 1 inox

Color	Diffusor
Cromo Chrome	Nikel scuro Dark Nikel

Code	Euro cad.
4300391.KIT	80,00
Sorgente Source	LED
Potenza Total power	6W
Temperatura di colore Color temperature	2100K
Flusso luminoso Lighting output	120Lm
Dimmerabile Dimmable	
Lunghezza cavi L. max Cable lenght L. max	900mm

IK07 IP20 S+L

Pendelbigsize 2 inox

Color	Diffusor
Cromo Chrome	Nikel scuro Dark Nikel

Code	Euro cad.
4300081.KIT	75,00
Sorgente Source	LED
Potenza Total power	4W
Temperatura di colore Color temperature	2100K
Flusso luminoso Lighting output	100Lm
Dimmerabile Dimmable	
Lunghezza cavi L. max Cable lenght L. max	900mm

IK07 IP20 S+L

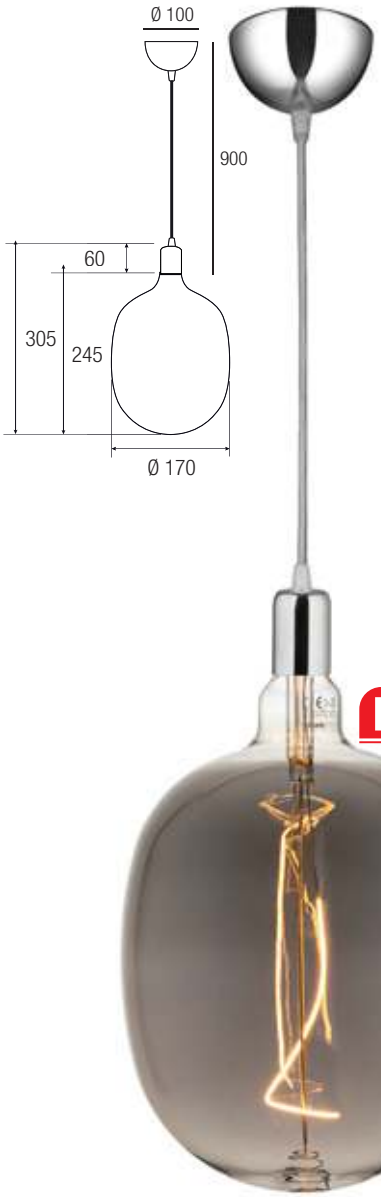

Ego - Plafone/Ceiling

Code		Euro cad.
32211		25,00
Sorgente Source	E27	

IK07 IP20 S

220-240V 50/60Hz

Pendelbigsize 3 inox

Color **Diffusor**

Cromo / Chrome — Nikel scuro / Dark Nikel

Code	Euro cad.
4300301.KIT	80,00
Sorgente Source	LED
Potenza Total power	4W
Temperatura di colore Color temperature	2100K
Flusso luminoso Lighting output	100Lm
Dimmerabile Dimmable	
Lunghezza cavi L. max Cable lenght L. max	900mm

IK07 IP20 S+L

Pendelbigsize 4 inox

Color **Diffusor**

Cromo / Chrome — Nikel scuro / Dark Nikel

Code	Euro cad.
4300061.KIT	78,00
Sorgente Source	LED
Potenza Total power	6W
Temperatura di colore Color temperature	2100K
Flusso luminoso Lighting output	120Lm
Dimmerabile Dimmable	
Lunghezza cavi L. max Cable lenght L. max	900mm

IK07 IP20 S+L

220-240V 50/60Hz

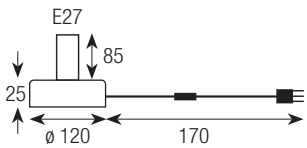

Ego - tavolo/Table

Code		Euro cad.
32212		25,00
Sorgente Source	E27	

IK07 IP20 S

220-240V 50/60Hz

Pendel Cap, Spider, Workshop

p.508
p.509
p.510
p.515

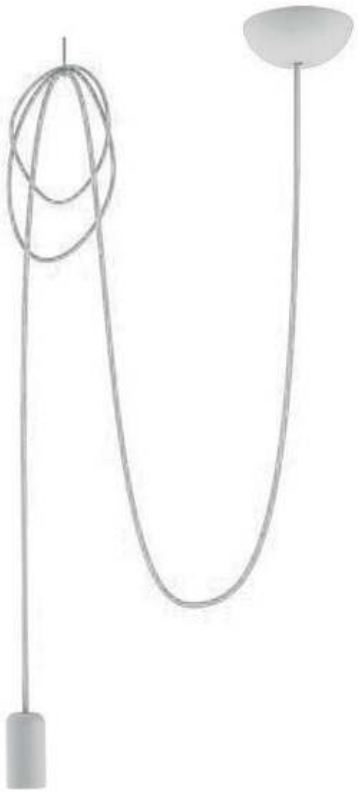

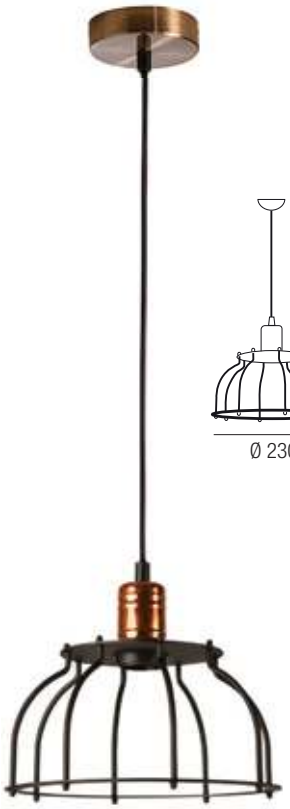

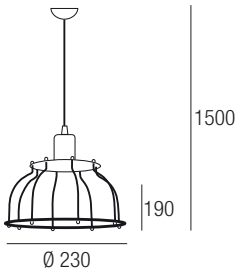

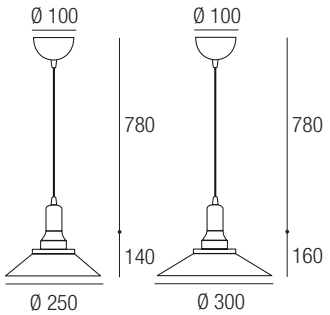

Pendel Cap LED

Color **Diffusor**

A Alluminio / Aluminum — OP Opale / Opal — LED

Code	ø mm	Euro cad.
VLH/B/25	250	20,00
VLH/B/30	300	25,00
Sorgente / Source		LED
Potenza / Total power		25W / 30W
Temperatura di colore / Color temperature		3000K
Flusso luminoso / Lighting output		2250Lm / 2700Lm
Lunghezza cavi L. max / Cable lenght L. max		780mm

IK07 IP20 CELL

220-240V 50/60Hz

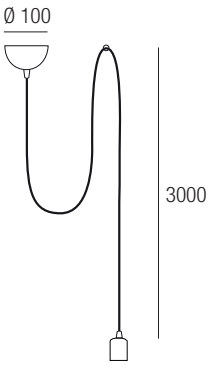

Spider white

Color

Bianco / White

Code	Euro cad.
9745	37,00
Sorgente / Source	E27
Lunghezza cavi L. max / Cable lenght L. max	3000mm

IK07 IP20 S

220-240V 50/60Hz

Workshop

Color **Diffusor**

Rame / Copper — Nero / Black

Code	Euro cad.
6335	53,00
Sorgente / Source	E27
Lunghezza cavi L. max / Cable lenght L. max	1500mm

IK07 IP20 S

220-240V 50/60Hz